PRODUCED BY AN AUTODESK EDUCATIONAL PRODUCT

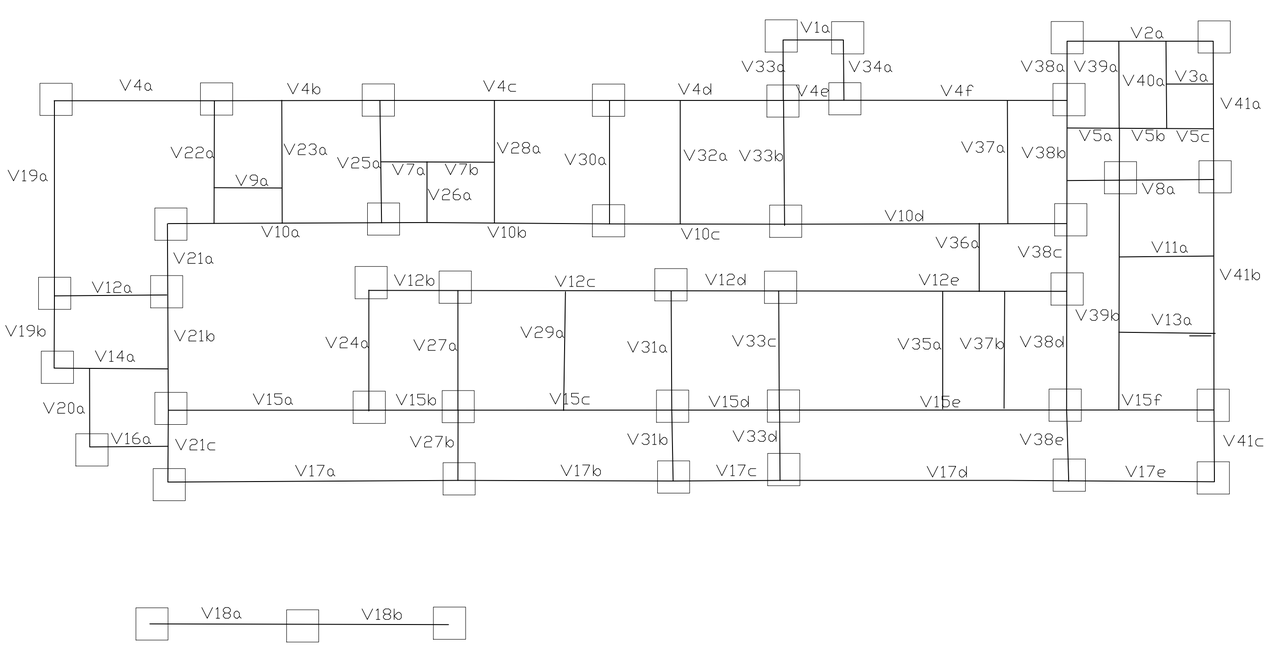


CROQUI – VIGAS BALDRAME
ESCALA: 1/100

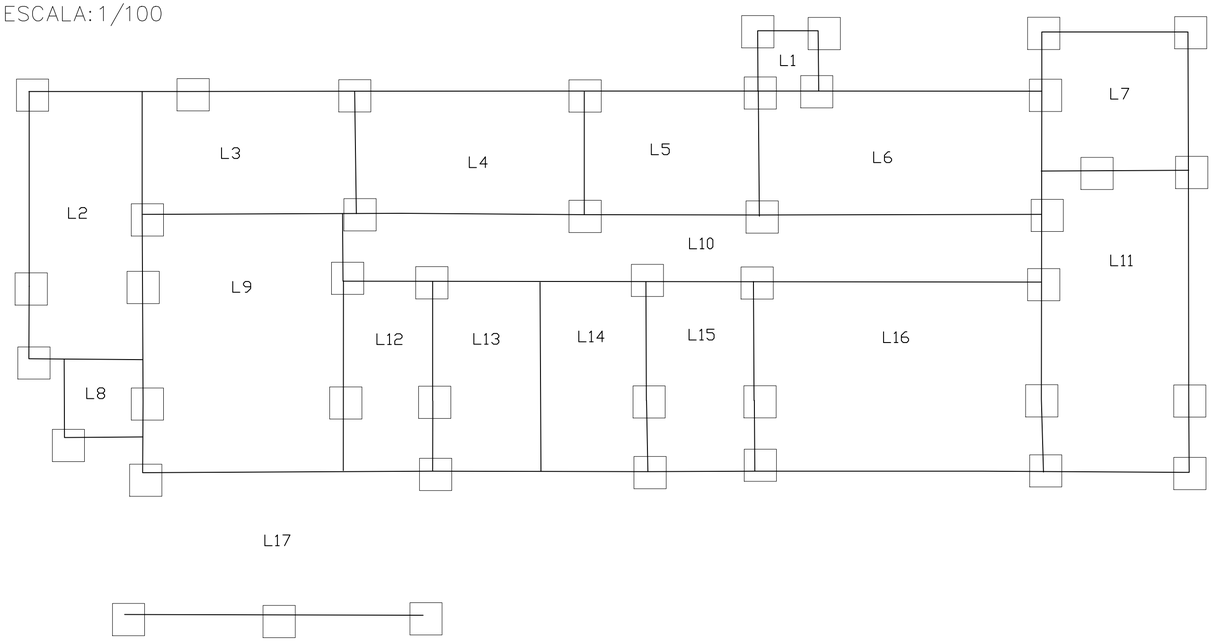


CROQUI – LAJES
ESCALA: 1/100

**QUADRO DE ÁREAS**

**TERRENO .....1.128,00m²**

**UBS (UNIDADE BÁSICA DE SAÚDE) - PADRÃO 1 ..... 390,84m²**

Núcleo de Projetos

| | | |
|---|---|---|
| Projeto: **CONSTRUÇÃO DE UBS (UNIDADE BÁSICA DE SAÚDE) - TIPO 1** | | DATA: MARÇO/2022 |
| Endereço: **RUA 03, ÁREA PERTENCENTE À PMI, LOTEAMENTO VIVER MELHOR, ITABORAÍ/RJ** | DISTRITO: 1º | PRANCHA: **15** |
| Assunto: **CROQUI - VIGAS BALDRAME E LAJES** | ESCALA: INDICADA | |
| Órgão Solicitante: **SECRETARIA MUNICIPAL DE SAÚDE** | Desenhista: Evelyn Costa | |
| Secretário Municipal de Obras: Alessandro Ferreira Rodrigues, Matrícula 44721 | Assinatura: | |
| Gerente de Núcleo: Alyne Saldanha Antunes Felizardo, Engenheiro Civil - Matrícula 25230 CREA/RJ 2002101043 | Assinatura: | |
| Autora do Projeto: Flavia Rodrigues Mangueira, Arquiteta e Urbanista - CAU A000006-0 - Matrícula 45,035 | Assinatura: | |

**CROQUI - VIGAS BALDRAME E LAJES**

PRODUCED BY AN AUTODESK EDUCATIONAL PRODUCT
PRODUCED BY AN AUTODESK EDUCATIONAL PRODUCT
PRODUCED BY AN AUTODESK EDUCATIONAL PRODUCT