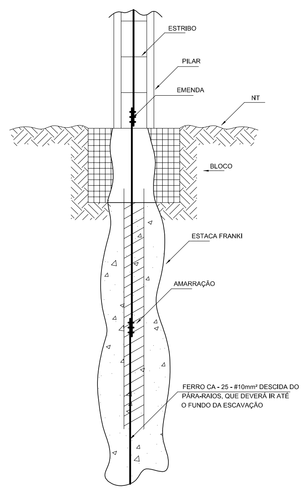

1 DET. GENÉRICO DO ATERRAMENTO NAS FUNDAÇÕES
SEM ESCALA

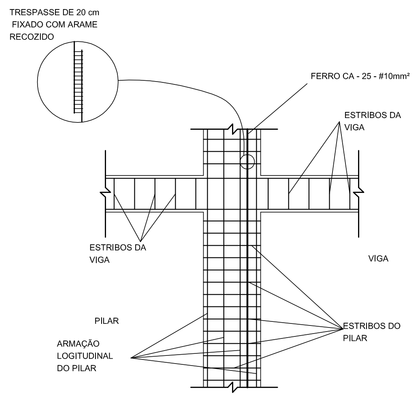

2 DET. DAS DESCIDAS (SPDA)
SEM ESCALA

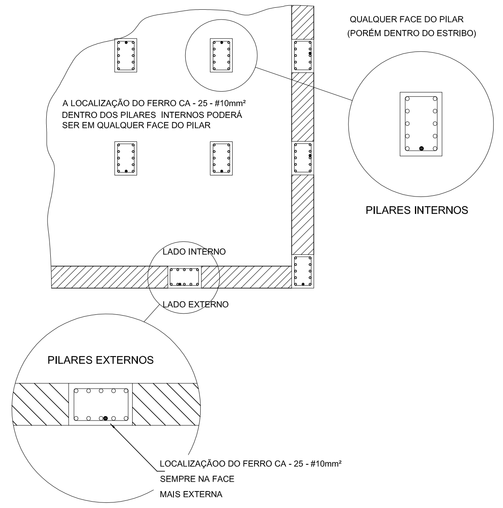

3 LOCALIZAÇÃO DOS FERROS CA - 25 - #10mm² NOS PILARES INTERNOS E EXTERNOS
SEM ESCALA

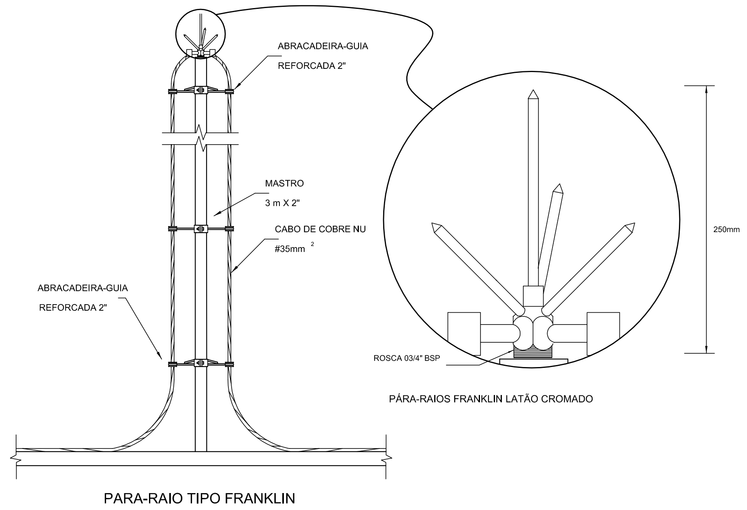

4 DETALHE DO CAPTOR TIPO FRANKLIN
SEM ESCALA

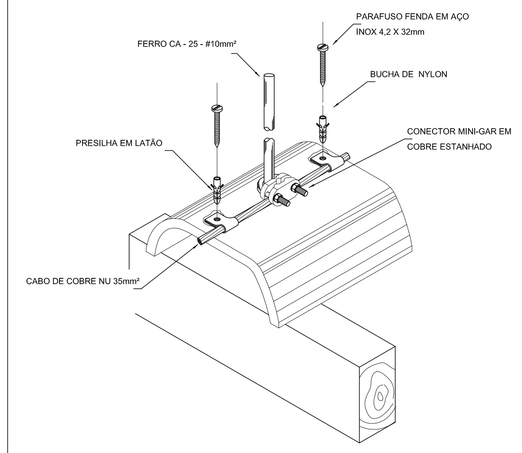

5 DET.FIXAÇÃO DO CABO NA TELHA CERÂMICA
SEM ESCALA

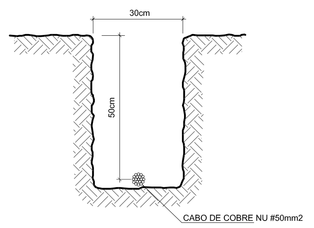

6 VALA PARA CABOS DA MALHA DE ATERRAMENTO
SEM ESCALA

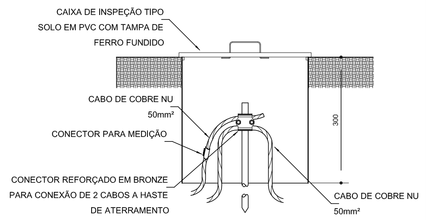

7 DET. - CAIXA DE INSPEÇÃO
SEM ESCALA

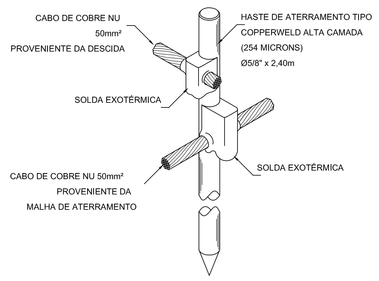

8 DET. - HASTE DE ATERRAMENTO
SEM ESCALA

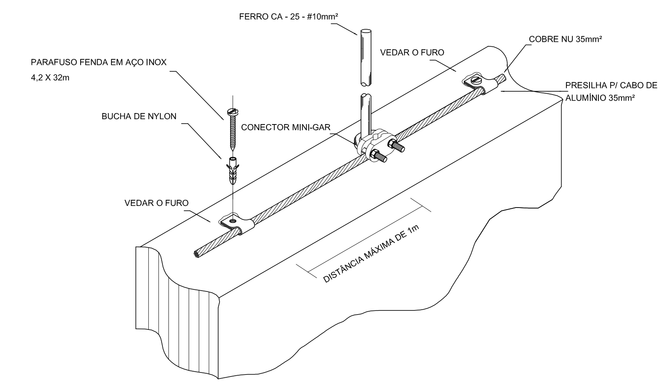

9 DET. FIXAÇÃO ENTRE MALHA E O FERRO CA - 25 - #10mm² NA PLATIBANDA
SEM ESCALA

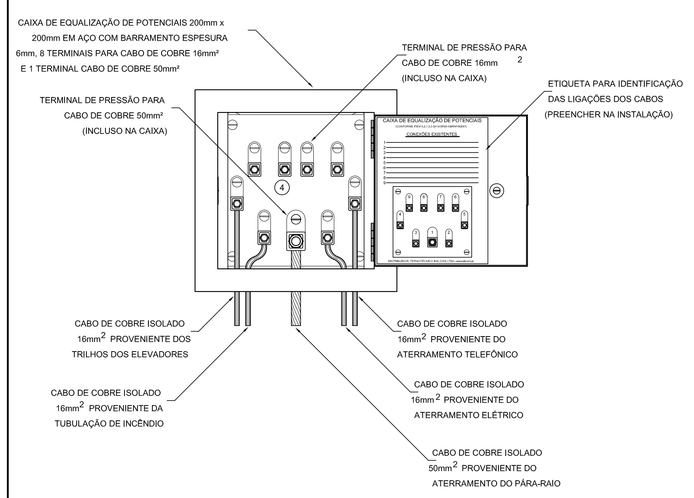

10 EXEMPLO DE LIGAÇÕES POSSÍVEIS NA CAIXA DE EQUALIZAÇÃO (LEP/TAP)
SEM ESCALA

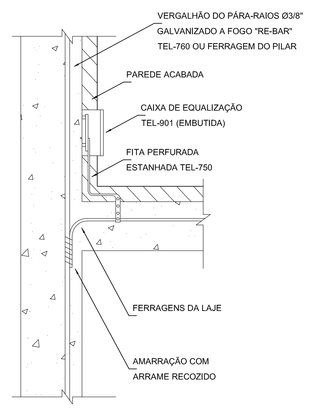

11 DET. DE INTERLIGAÇÃO DA CAIXA DE EQUALIZAÇÃO
SEM ESCALA

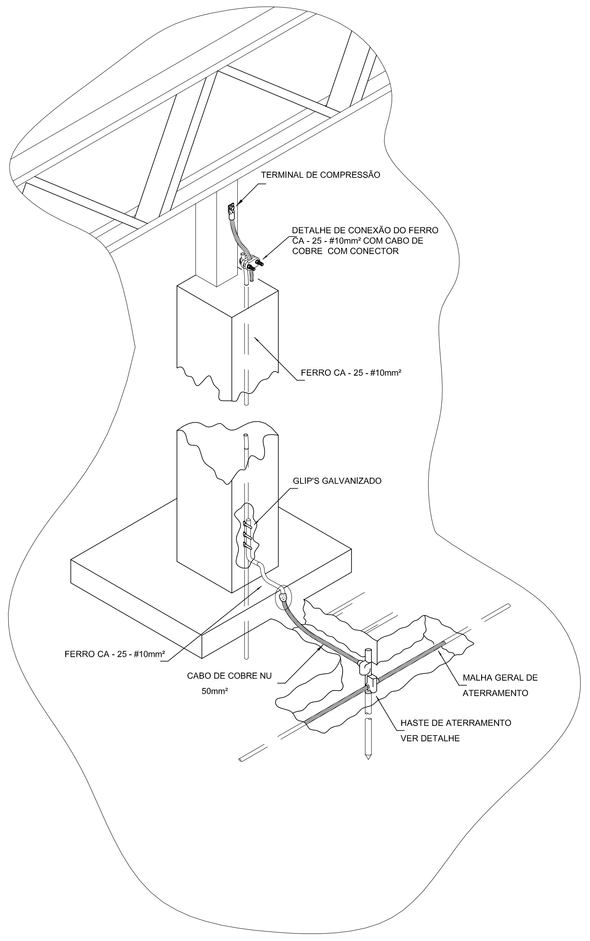

12 DET. INTERLIGAÇÃO DO FERRO CA - 25 - #10mm² COM A CAPATAÇÃO
SEM ESCALA

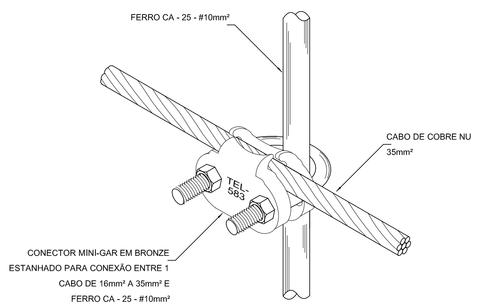

13 DET. UNIÃO ENTRE MALHA DE COBRE NÚ E O FERRO CA - 25 - #10mm²
SEM ESCALA

FNDE Fundo Nacional de Desenvolvimento da Educação — Ministério da Educação — GOVERNO FEDERAL BRASIL PAÍS RICO É PAÍS SEM POBREZA

PROPRIETÁRIO:	FUNDO DE DESENVOLVIMENTO DA EDUCAÇÃO - FNDE
ENDEREÇO:	
MUNICÍPIO - UF:	
PROPRIETÁRIO	
RESP. TÉCNICO	CREA
AUTOR DO PROJETO: NATAN ARON BIRENBAUM	CREA- 46081-D/RJ

DLFO | CBMDF | RA

OBSERVAÇÕES:

DATA DA PLOTAGEM: segunda-feira, 17 de dezembro de 2012 17:20:34

PROGRAMA PROINFÂNCIA - PROJETO TIPO B

SISTEMA DE PROTEÇÃO CONTRA DESCARGAS ATMOSFÉRICAS

COORDENAÇÃO: CGEST – Coordenação Geral de Infraestrutura Educacional

DETALHES

EDA

FORMATO	REVISÃO	ESCALA	PRANCHA
1135x594	R.00	INDICADA	03/03
		DATA EMISSÃO: NOVEMBRO/ 2012	