PRODUCED BY AN AUTODESK EDUCATIONAL PRODUCT

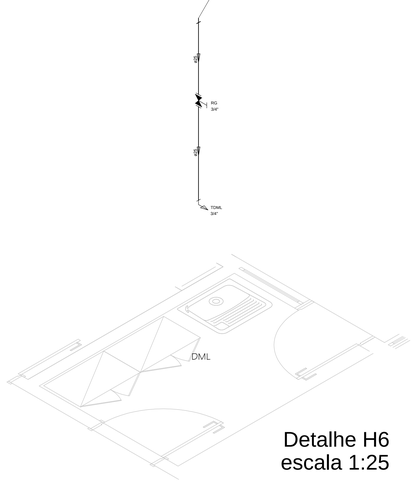

Detalhe H6
escala 1:25

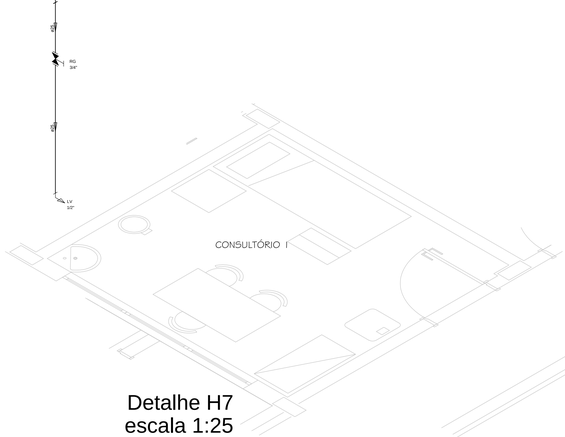

Detalhe H7
escala 1:25

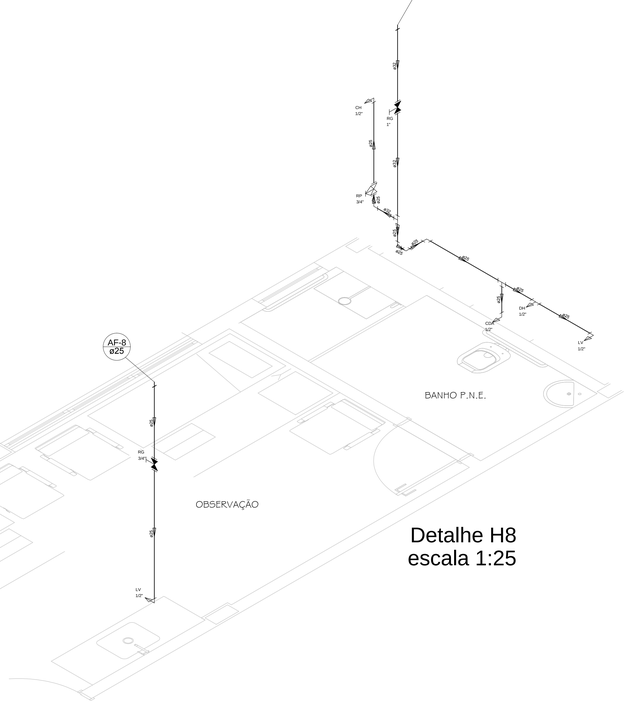

Detalhe H8
escala 1:25

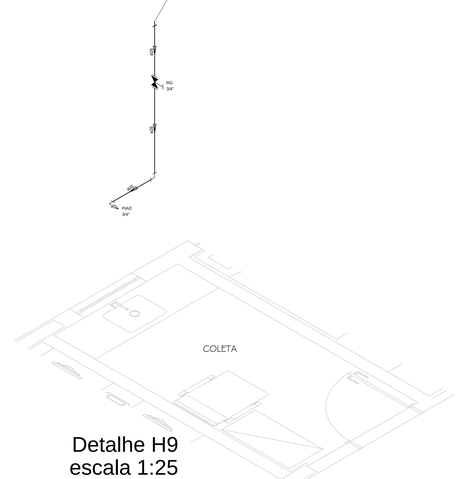

Detalhe H9
escala 1:25

ALTURA DOS PONTOS

LV - 0,55 m
PIA - 0,60 m
CDA - 0,20m a 0,15m do eixo do vaso - Lado Direito
CH - 2,15 m - Registro a 1,20 m
DH - 0,55m a 30cm do eixo do vaso
EXP - 0,35 m
FR - 1,40 m
TL - 0,60 m
PIAD - 0,60 m
TLR - 1,00 m
VE - 1,20 m
RG - 2,40 m (Uso Geral)
RP - 1,20 m (Uso nos Chuveiros Internos)

Legenda das indicações

CH	Chuveiro Ducha
DH	Ducha Higiênica
FR	Filtro refrigerado
LV	Lavatório
CD	Cadeira de Dentista
EXP	Expurgo
PIA	Pia de cozinha
RP	Registro de Pressão com canopla cromada
RG	Registro de gaveta com canopla cromada
TDML	Tanque do DML
TL	Torneira de Lavagem
CDA	Vaso sanitário com caixa acoplada
PIAD	Pia de Despejo
VD	Válvula de Descarga do Expurgo

OBSERVAÇÕES

1 - A tubulação de água fria será executada com tubos de PVC soldável, fabric. conf. NBR 5648 - Fab. TIGRE ou similar;
2 - As conexões são de PVC, sua junção com os tubos será feita através de solda com adesivo plástico, conforme as especificações do fabricante;
3 - As ligações com louças, metais, válvulas e registros serão feitas com conexões de PVC com rosca interna metálica;
4- Os vasos sanitários terão as caixas de descarga acopladas. Marca Celite ou similar;
5- Serão utilizadas caixas d'água com capacidade para 1.500 litros com tampa roscada e flanges pré instalados. Marca Acqualimp ou similar;
6 - As caixas d'água serão instaladas sobre patamar a 1,00 m da laje de cobertura.
7 - As caixas d'água serão interligadas com tubulação de PVC rígido soldável, que também terá a função de barrilete.
8 - Este projeto foi elaborado em conformidade com a norma ABNT - NBR 05626 - 1998 - Instação Predial de Água Fria.

LEGENDA

AF-2 Ø25 - Coluna de Água Fria Potável
AL-1 Ø25 - Coluna de Alimentação de água da Concessionária
RG - Registro Bruto de Gaveta
Registro de Pressão com CPVC - RP
Registro de Pressão com PVC soldável - RP
Registro de gaveta c/canopla cromada c/ CPVC - RG
Registro de gaveta c/canopla cromada c/PVC soldável - RG
Válvula de Descarga com PVC soldável - VD
- Tubulação de Água Fria
- Tubulação de Água Fria pelo Piso

PREFEITURA ITABORAÍ

PMI - SEMOB
APROVADO

EM ___/___/___ EM ___/___/___

OBRA: **CONSTRUÇÃO DE UNIDADE BÁSICA DE SAÚDE DA FAMÍLIA CENTRO - SAMBAETIBA**

REV.	DESCRIÇÃO	DATA	VISTO
00	EMISSÃO INICIAL		

MS PROJETOS
Rua São José, 90 - Sala 1111 - Centro - Rio de Janeiro - RJ
Brasil - Cep: 20010-901 - e-mail: monicamsprojetos@ig.com.br
www.msdprojetos.com.br

Projeto: PROJETO DE UNIDADE BÁSICA DE SAÚDE TIPO I - SAMBAETIBA
Localização: RJ 116, KM 07 - CENTRO SAMBAETIBA ITABORAÍ -RJ

Título: INSTALAÇÃO HIDRÁULICA - DETALHES
Prancha: HID.03

RRPA: WAGNER HELLMUTH
Contrato:
Desenho: WAGNER HELLMUTH
Escala: INDICADA
Data: NOVEMBRO/ 2014

ITABORAI\USG\JBS_SAMBAETIBA\HJB\ARQ_04_PL BX.LAY_R00.DWG

PRODUCED BY AN AUTODESK EDUCATIONAL PRODUCT
PRODUCED BY AN AUTODESK EDUCATIONAL PRODUCT
PRODUCED BY AN AUTODESK EDUCATIONAL PRODUCT